Plaques de recouvrement

Plaques de recouvrement

Niko Pure

Vous appréciez **un design ultra épuré** dans des matériaux intemporels ? Optez dans ce cas pour la beauté épurée de Niko Pure. Une série à base de matériaux spéciaux chargés d'histoire et d'émotion comme le bambou, l'acier inoxydable, la bakélite et le plexiglas. Votre garantie pour une finition élégante et durable. Design exclusif financièrement abordable.

stainless steel on anthracite

stainless steel on white

natural soft grey

natural red

bamboo

white steel

black steel

champagne steel

Bakelite® piano black

Bakelite® chocolate

fluent champagne

fluent anthracite

liquid jade

liquid snow white

weathered steel

skin sensation cinnamon

alu grey

alu black

alu steel grey

alu gold

bronze

concrete

Faire un choix ? Téléchargez l'appli Switch Niko depuis l'App Store ou Google Play. L'image de contraste Niko est disponible sur **www.niko.eu/switch-niko-app.**

Bakelite® est une marque commerciale déposée de Hexion GmbH.

NIKO PURE WHITE STEEL

Niko Intense

Niko Intense : une série sensuelle. Le toucher vient au premier plan. La **forme sobre** et la **ligne douce** dégagent une impression d'intensité. Avec ces interrupteurs, vous optez résolument pour un caractère chaleureux.

white sterling anthracite bronze dark brown

Niko Original

Vous aimez les **lignes douces** et les **couleurs tendres** ? La ligne Niko Original est, dans ce cas, faite pour vous. Vous optez pour une finition qui privilégie la discrétion.

white cream light grey greige

La meilleure combinaison

Quelle plaque de recouvrement combiner à quel set de finition ?

	Plaques de recouvrement			Set de finition	
	Code de réf.	Description		Code de réf.	Description
Niko Pure					
	150-xxxxx	stainless steel on anthracite		122-xxxxx	anthracite
	250-xxxxx	stainless steel on white		154-xxxxx	white coated
	159-xxxxx	natural soft grey		122-xxxxx	anthracite
	152-xxxxx	natural red		122-xxxxx	anthracite
	154-xxxxx	white steel		154-xxxxx	white coated
	161-xxxxx	black steel		161-xxxxx	black coated
	157-xxxxx	champagne steel		157-xxxxx	champagne coated
	155-xxxxx	alu grey		122-xxxxx	anthracite
	158-xxxxx	alu black		154-xxxxx	white coated
	220-xxxxx	alu steel grey		220-xxxxx	alu steel grey coated
	221-xxxxx	alu gold		221-xxxxx	alu gold coated
	156-xxxxx	bamboo		122-xxxxx	anthracite
	200-xxxxx	Bakelite® piano black		200-xxxxx	Bakelite® piano black coated
	201-xxxxx	Bakelite® chocolate		201-xxxxx	Bakelite® chocolate coated
	230-xxxxx	fluent champagne		157-xxxxx	champagne coated
	231-xxxxx	fluent anthracite		122-xxxxx	anthracite
	240-xxxxx	liquid jade		101-xxxxx	white
	241-xxxxx	liquid snow white		101-xxxxx	white
	164-xxxxx	weathered steel		122-xxxxx	anthracite
	240-xxxxx	skin sensation cinnamon		101-xxxxx	white
	162-xxxxx	bronze		122-xxxxx	anthracite
	163-xxxxx	concrete		154-xxxxx	white coated

NIKO INTENSE WHITE

Avec les plaques de recouvrement Niko, vous optez pour la flexibilité.

Chaque plaque de recouvrement se monte sur le socle à encastrer universel. Il est facile et rapide de la remplacer. Les possibilités de combinaison des plaques de recouvrement et des sets de finition sont presque infinies.

	Plaques de recouvrement			Set de finition	
	Code de réf.	Description		Code de réf.	Description
Niko Intense					
	120-xxxxx	white		101-xxxxx	white
	121-xxxxx	sterling		121-xxxxx	sterling
	122-xxxxx	anthracite		122-xxxxx	anthracite
	123-xxxxx	bronze		123-xxxxx	bronze
	124-xxxxx	dark brown		124-xxxxx	dark brown
Niko Original					
	100-xxxxx	cream		100-xxxxx	cream
	101-xxxxx	white		101-xxxxx	white
	102-xxxxx	light grey		102-xxxxx	light grey
	104-xxxxx	greige		104-xxxxx	greige

Montage

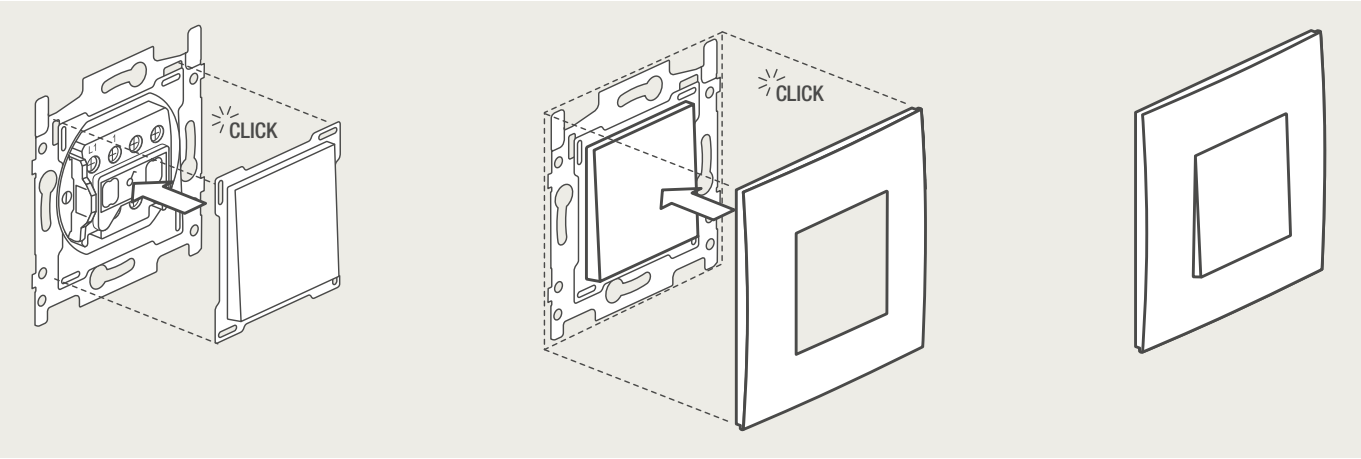
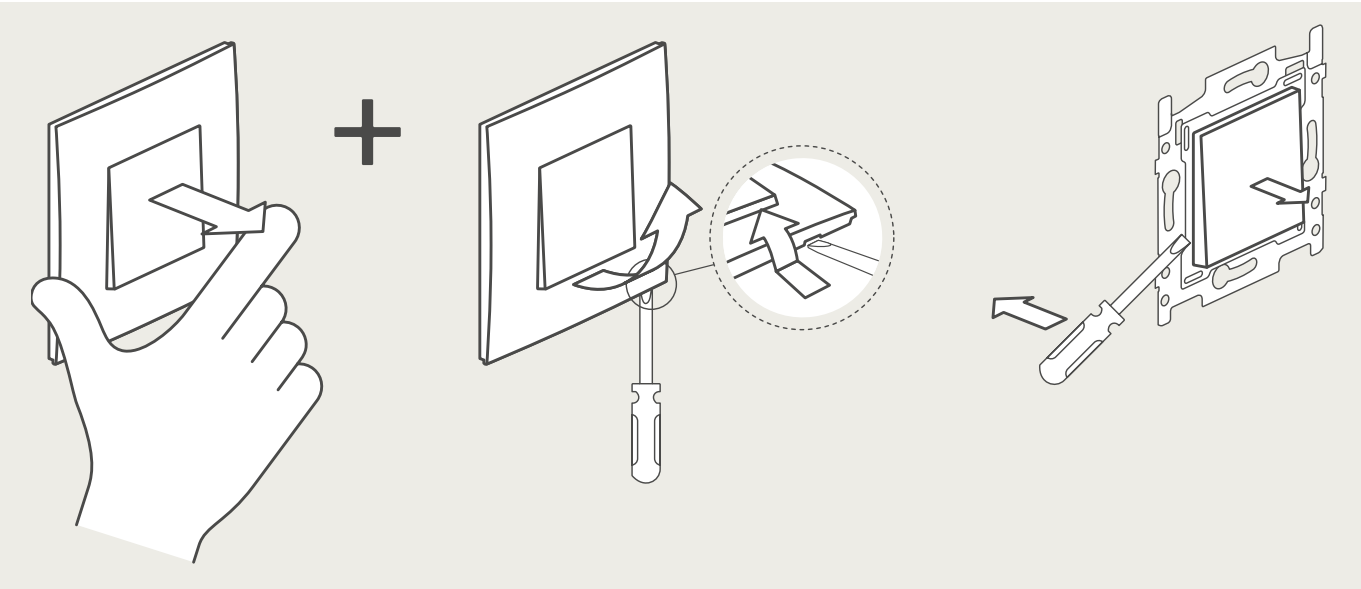
Démontage